❖

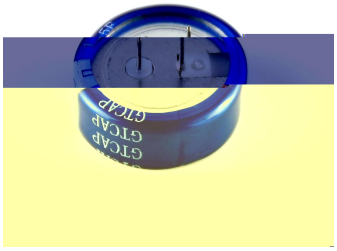
GTCAP
GTCAP
GTCAP

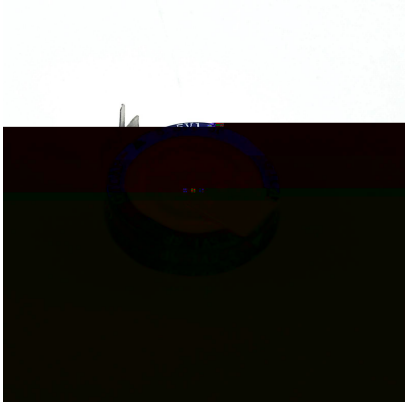

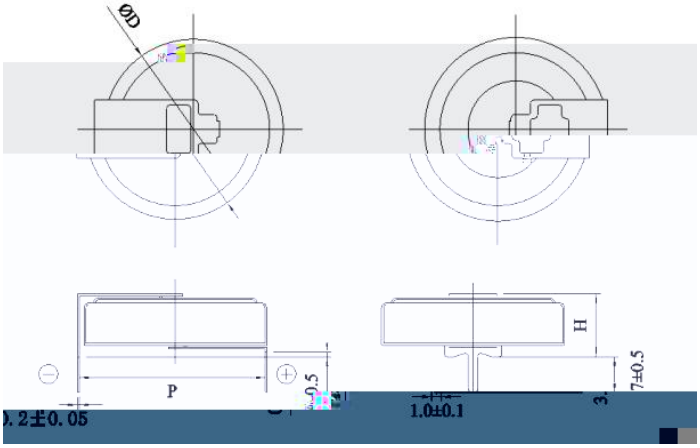
ØD
P
H
1.0±0.1
7±0.5

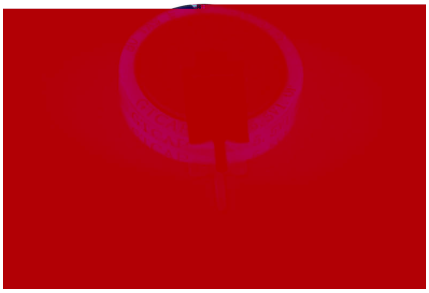

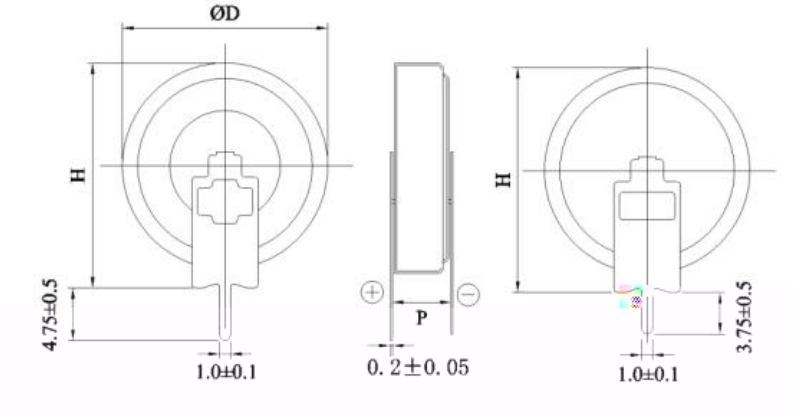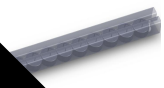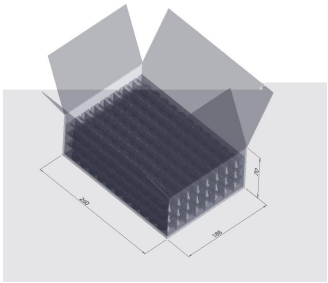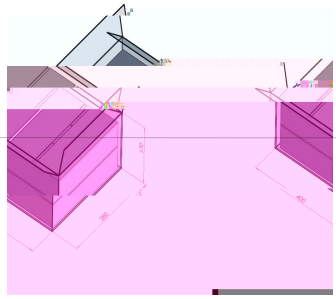
ØD
H
4.75±0.5
1.0±0.1
P
0. 2±0. 05
H
3.75±0.5
1.0±0.1