CV11

≥ μ ≥ Ω

μ Ω

δ≤
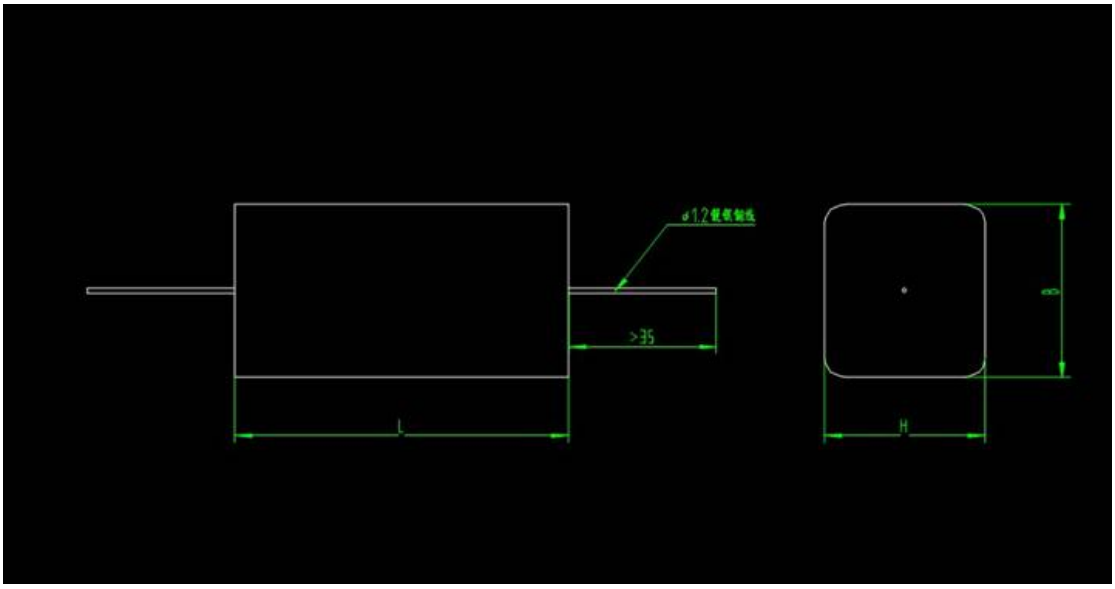
	μ