❖

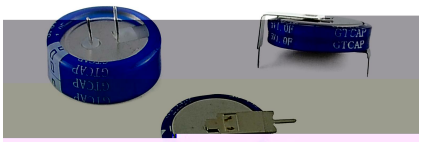

❖

❖

	0.92
	0.015

❖

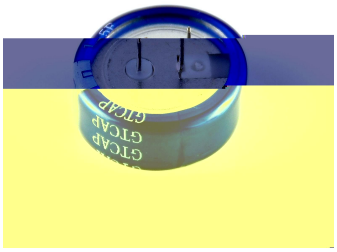

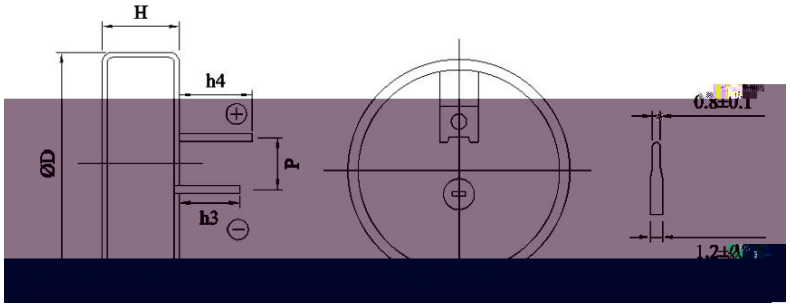

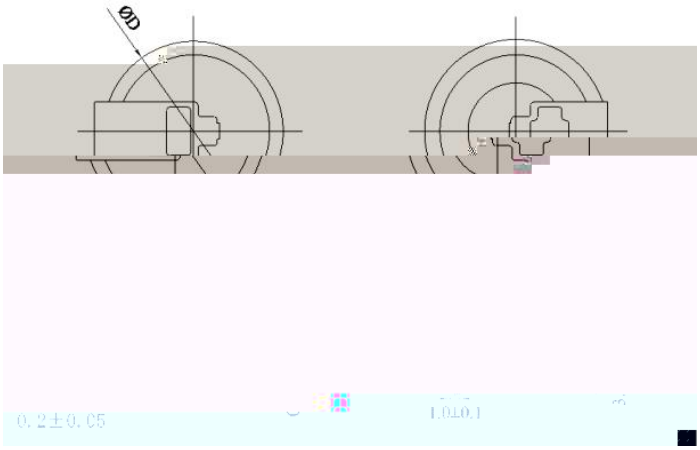
ØD
0.2±0.05
1.0±0.1

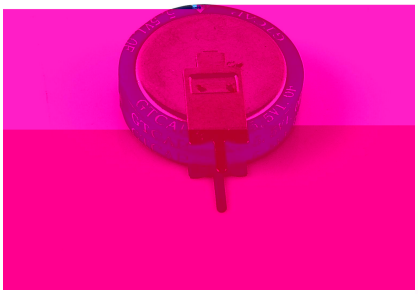

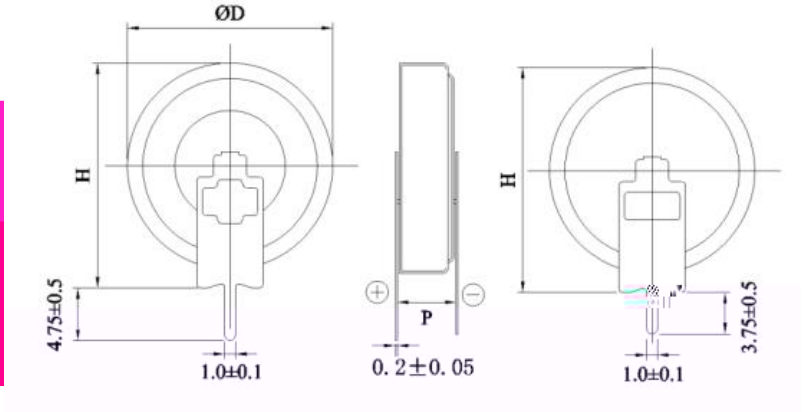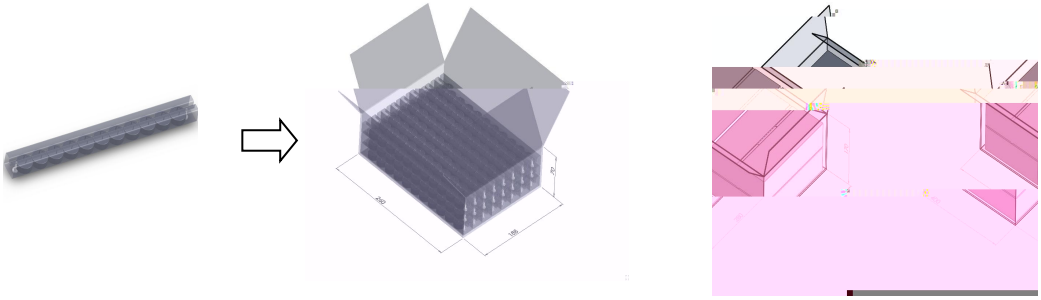
ØD
H
4.75±0.5
1.0±0.1
P
0.2±0.05
H
3.75±0.5
1.0±0.1