p
p
p
p

p '

Ṇ Ṇ Ṇ
' '

Ṇ˘
'

Ṇ ≤ ˆ µ ˜ µ
Ṇ ≤ ˆ µ ˜ µ
Ṇ ≤ ˆ µ ˜ µ

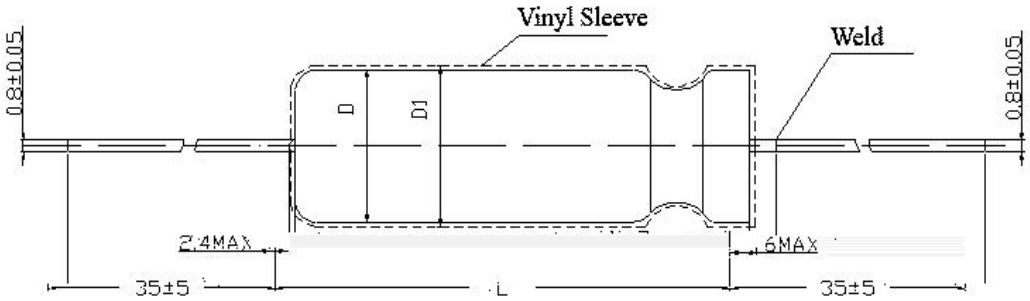

—

	ˆ ˜				
		ˆ ˜	ˆ ˜	ˆ ˜	ˆ ˜

			μ	δ				μ	δ